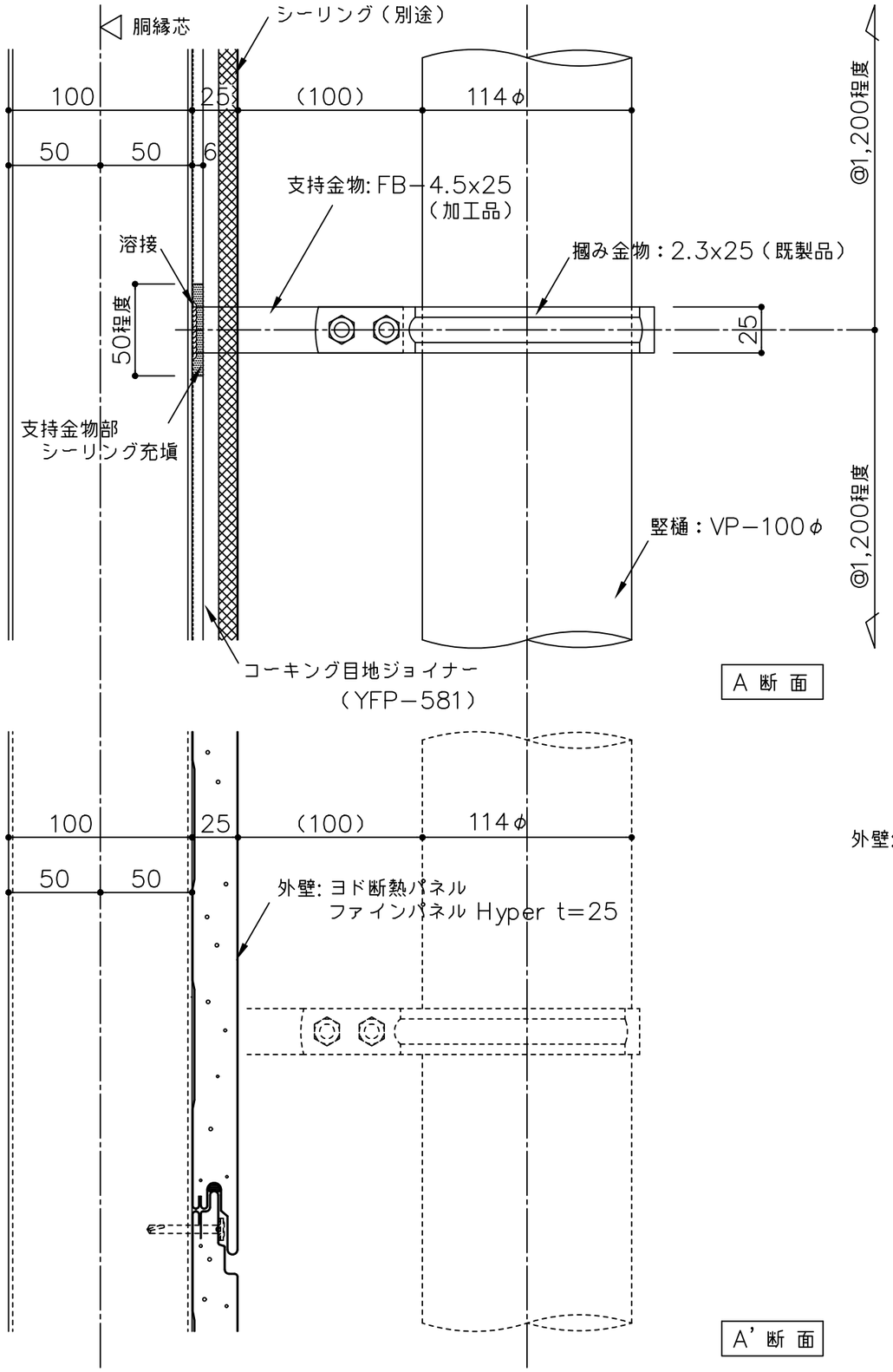

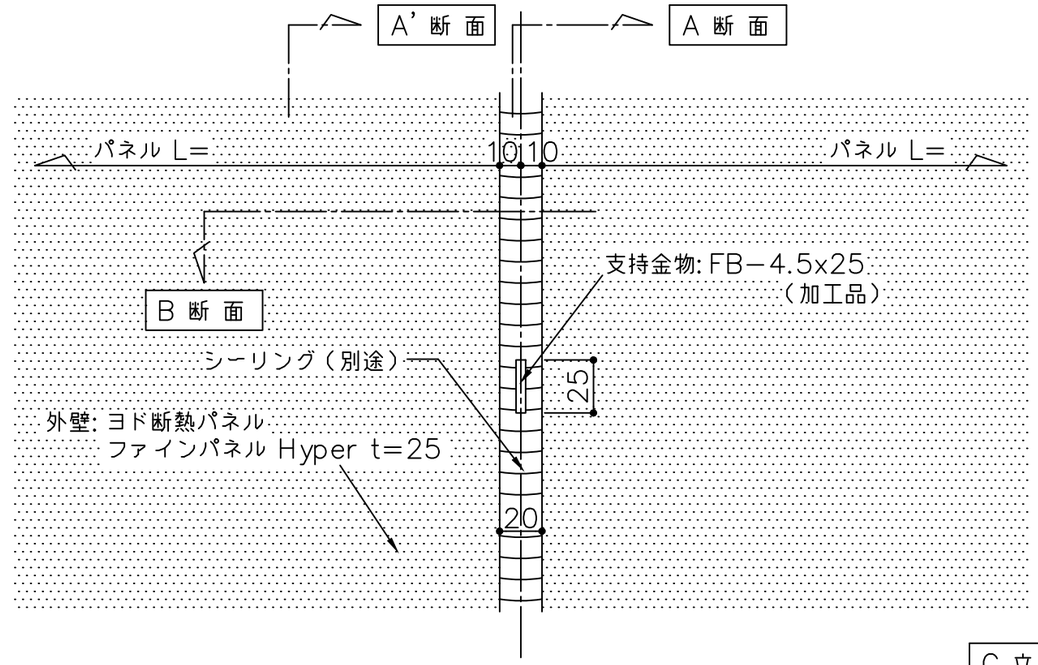

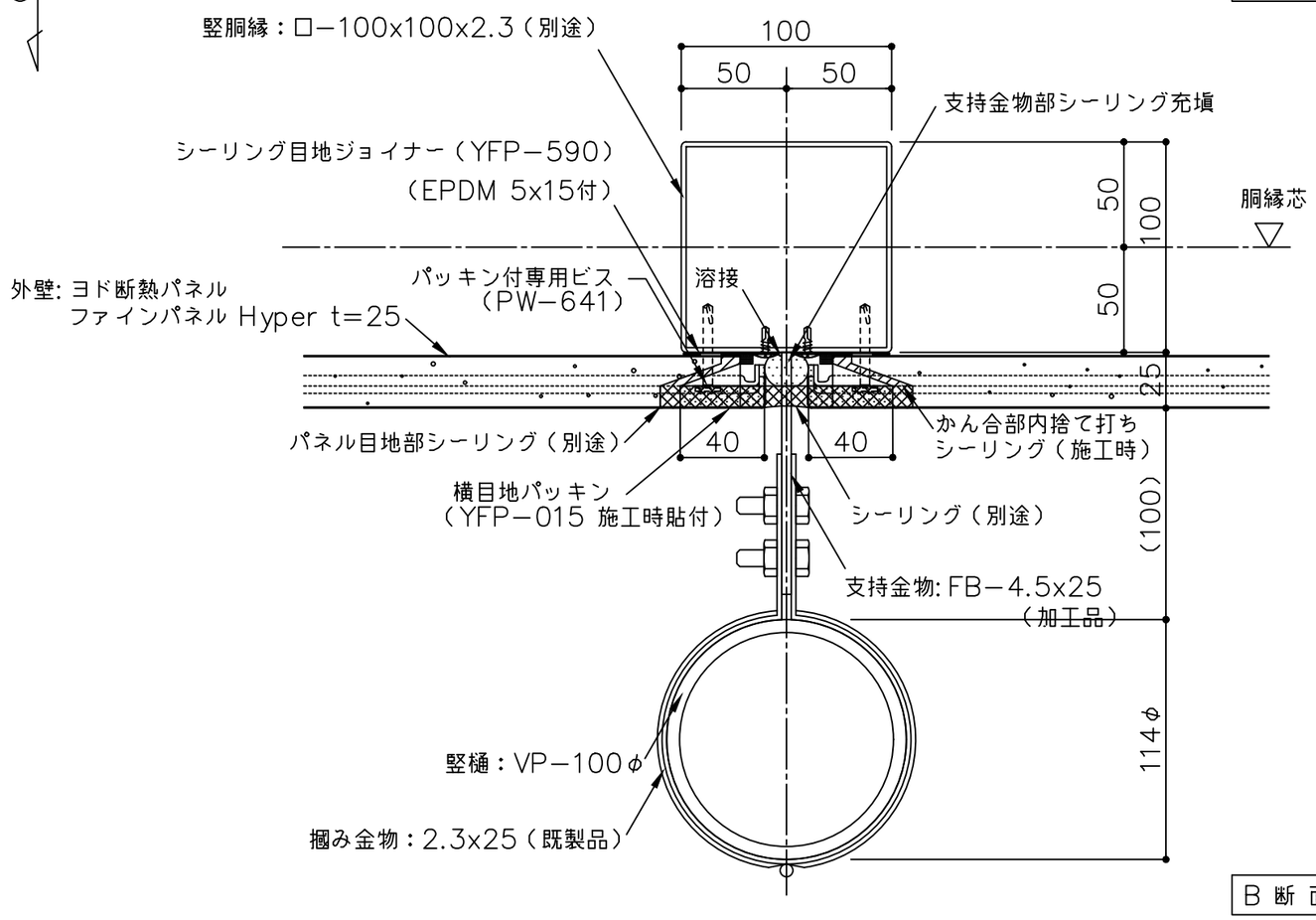

備 考	1（ ）寸法は設計による 2 3 4	名 称	ヨド断熱パネル ファインパネル Hyper t25	製図	担当	承認	日付 2025.10.1	図面 No.
		図面名	竪樋支持部参考図 （横張 シール目地部）				縮 尺 1：3	YFP25Y182

YODOKO