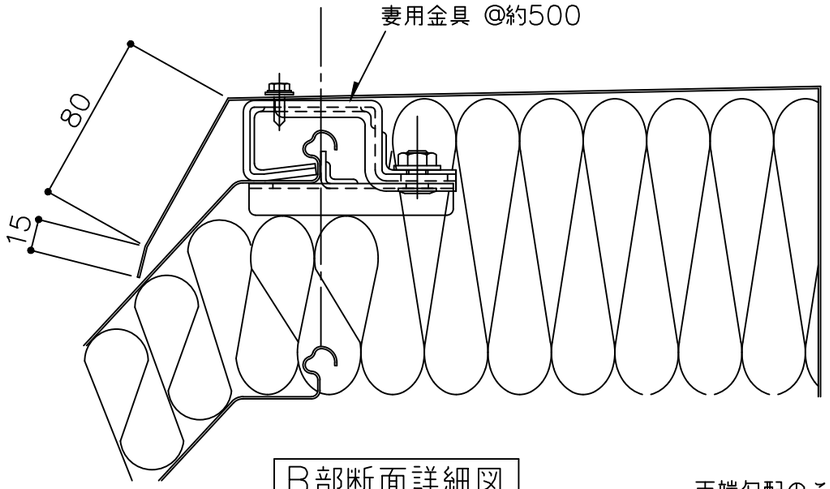

B部断面詳細図

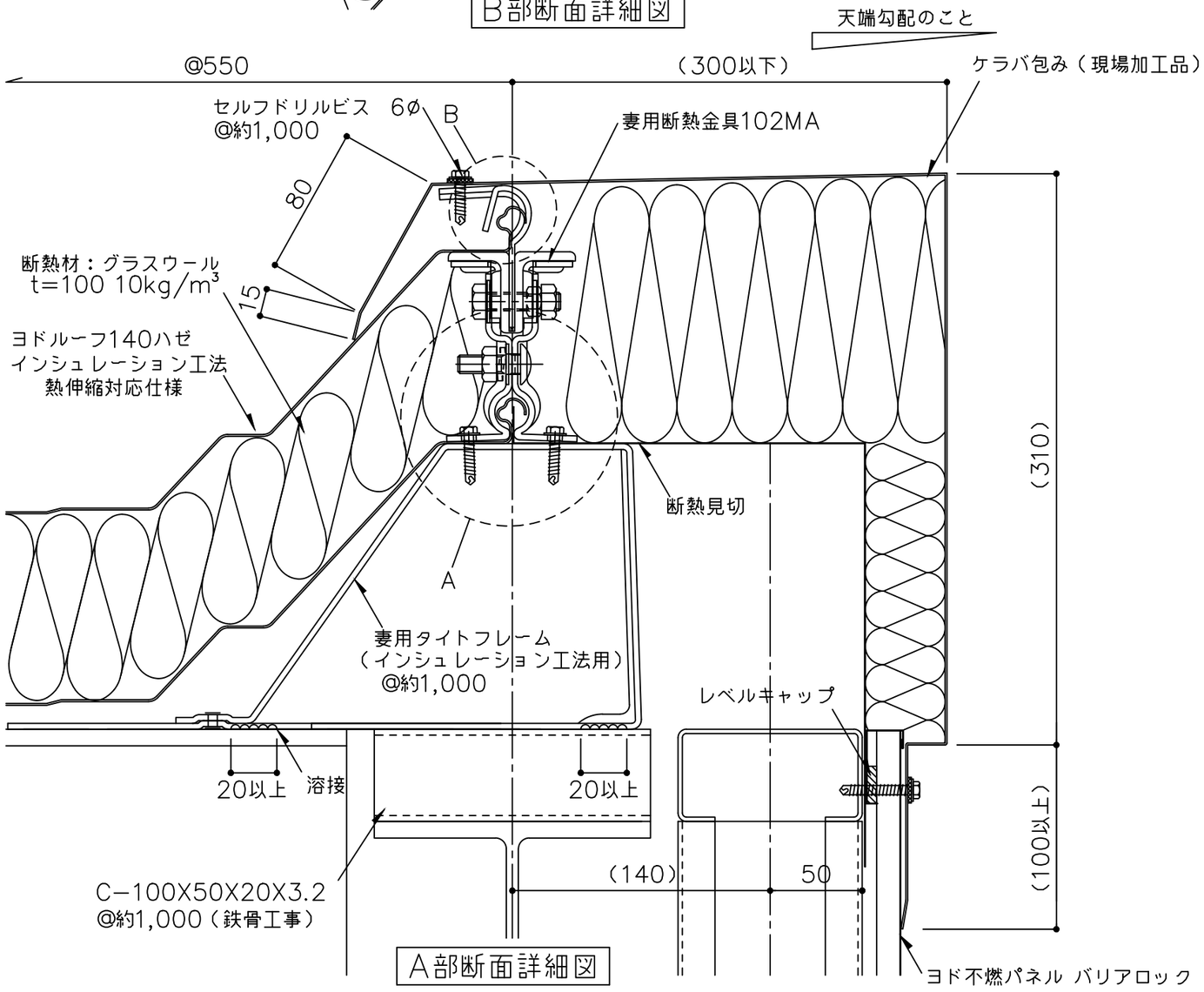

A部断面詳細図

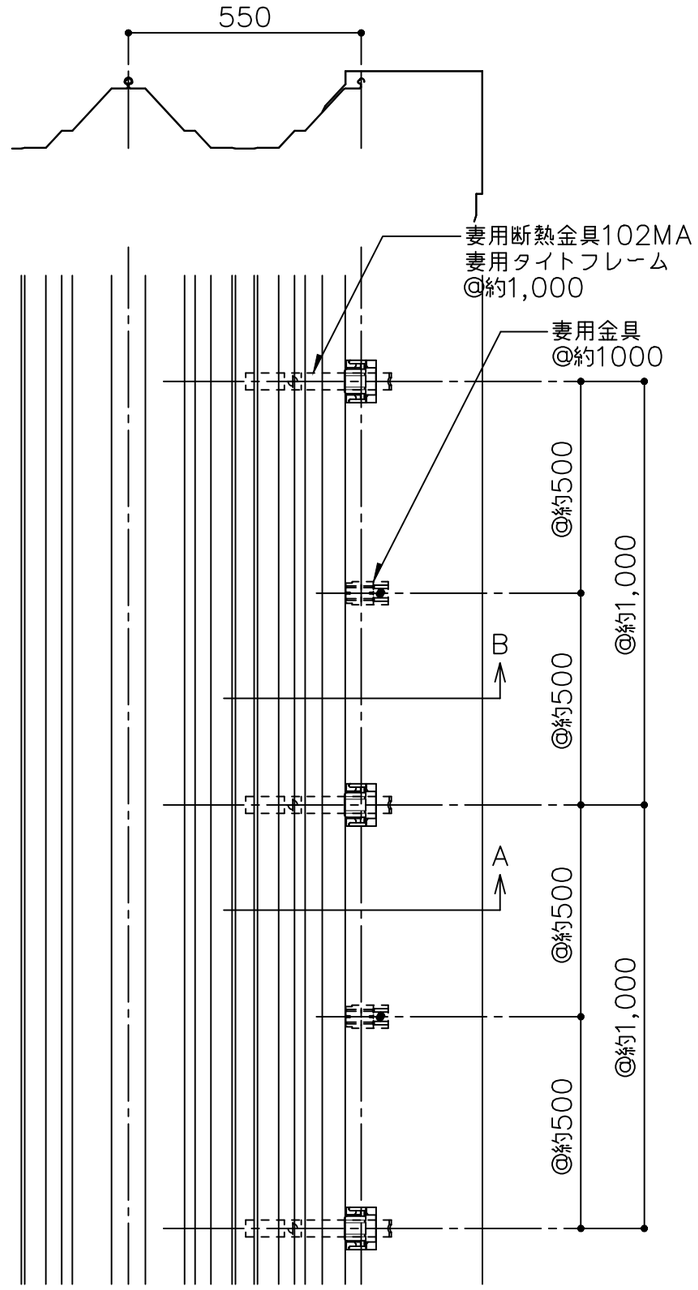

（A部納めについて）
1.断熱見切を妻用フレームにビス止めする。
2.折板をかぶせる。
3.妻用断熱金具102MAを妻用フレームにビス（6φ）2本/ヶで固定する。

（B部納めについて）
1.妻用断熱金具の爪部をハンマー等で、ハゼ部がしっかり止まるまで曲げて下さい。

※ケラバ端部には妻用断熱金具102MAをご使用ください。

※１　外部の締結ビスは、座金、パッキン付きビス（5φ以上）をご使用下さい。
※２　外部の金物は溶融亜鉛めっき品を使用してください。
（　　）寸法は、設計による。

備考	名称	ヨドルーフ140ハゼ　インシュレーション工法　熱伸縮対応仕様	日付 2025.10.1	図面No. 140IH301	YODOKO
	図面名	ケラバ部詳細図－ケラバ包み－	縮尺 1/3 1/15		