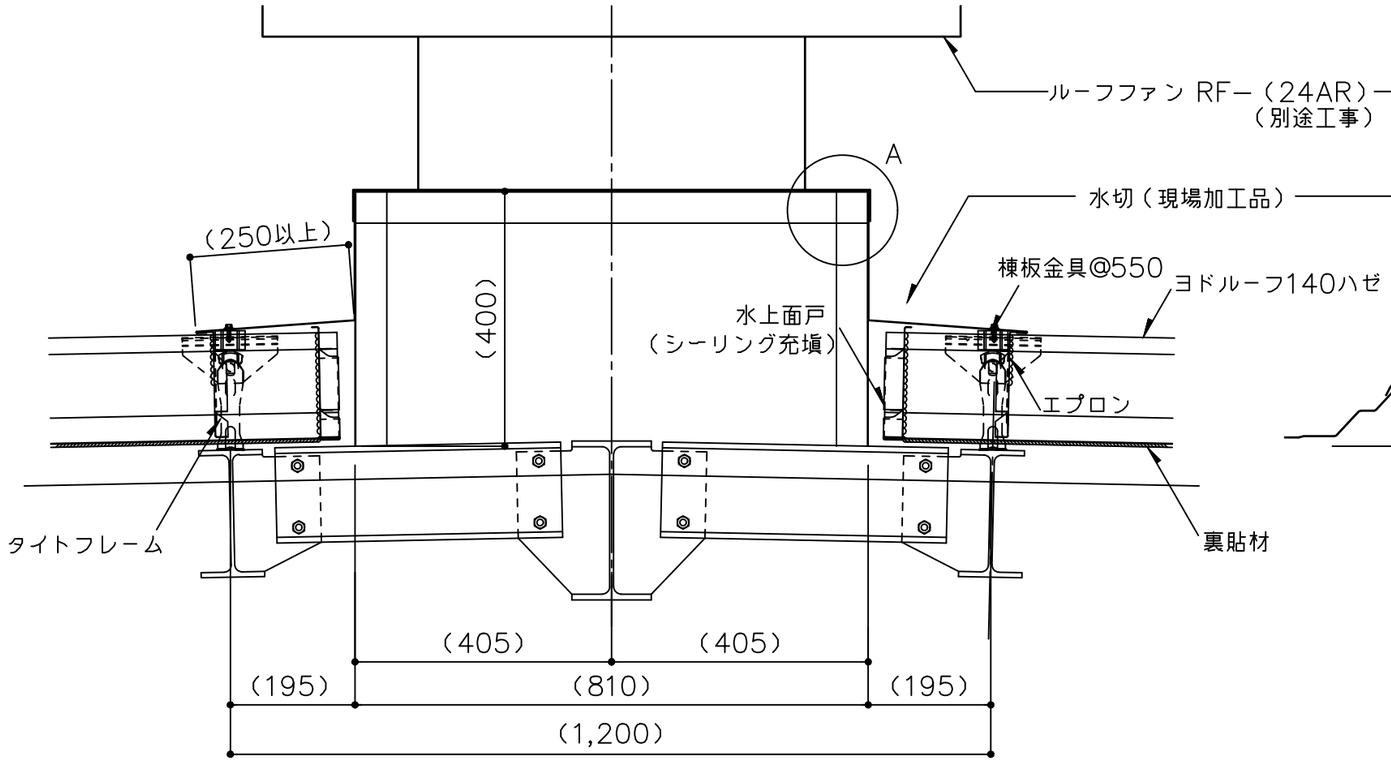

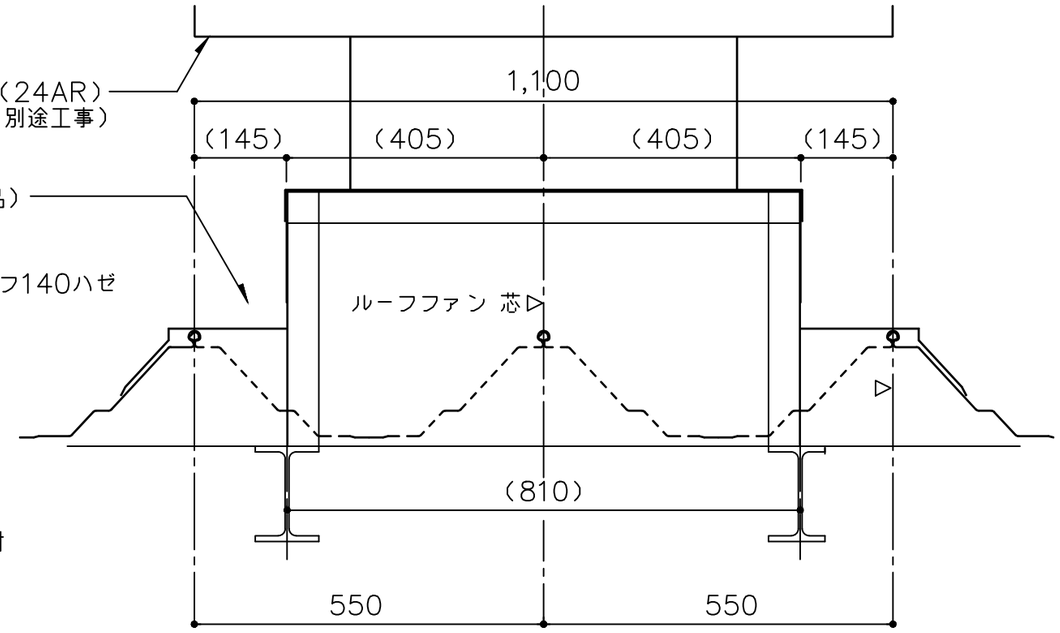

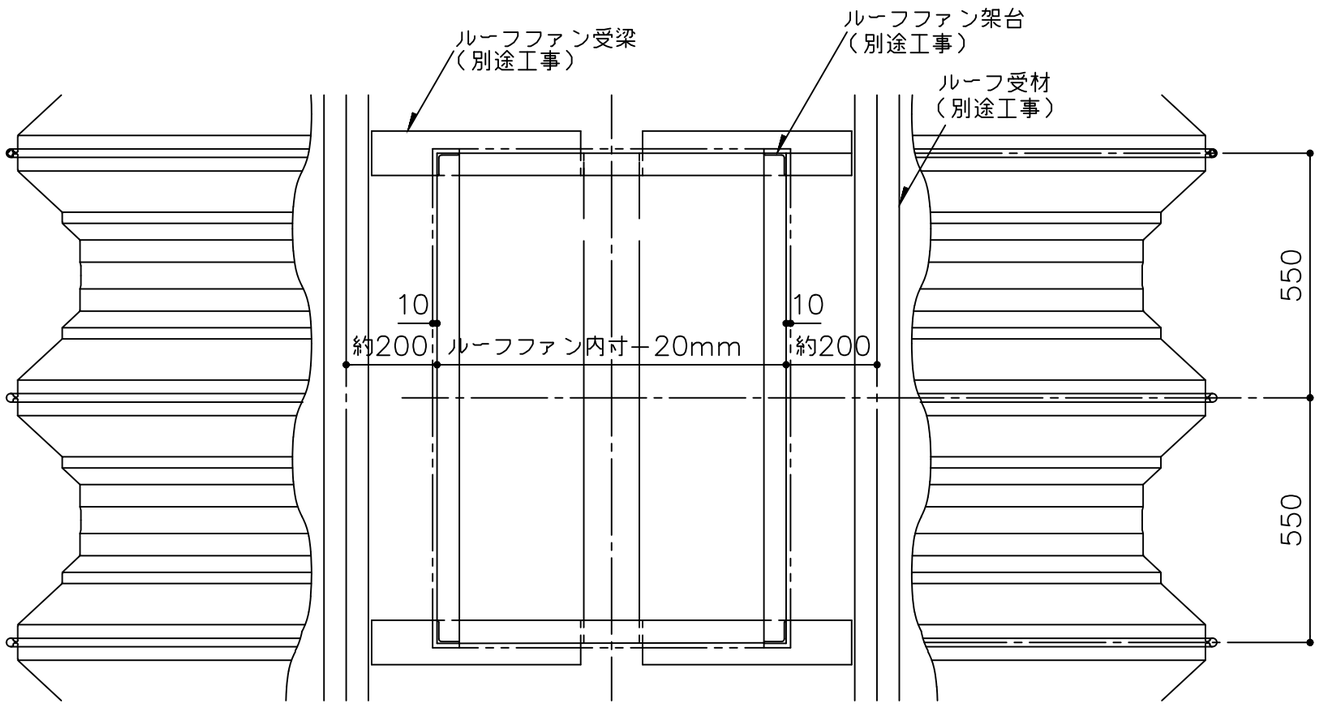

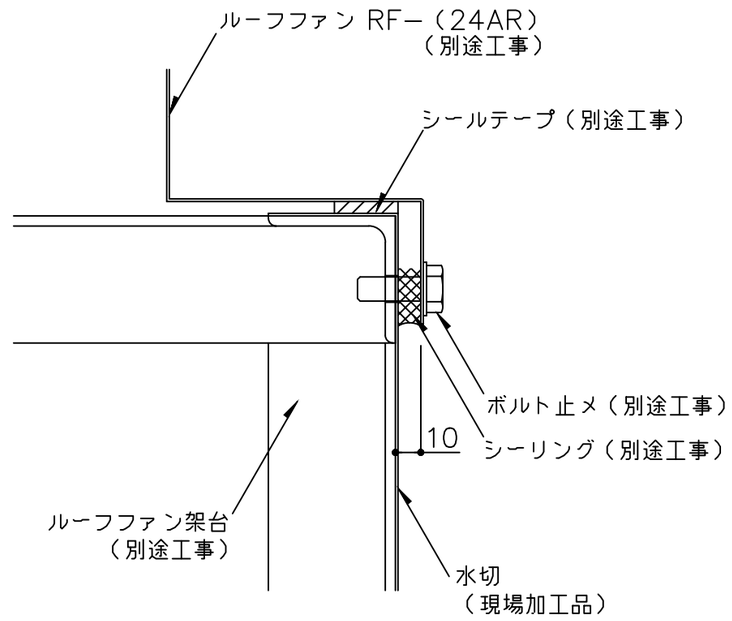

A部詳細図

※１　外部の締結ビスは、座金、パッキン付きビス（5φ以上）をご使用下さい。

※２　外部の金物は溶融亜鉛めっき品を使用してください。

（　　）寸法は、設計による。

備考	名称	ヨドルーフ140ハゼ	日付 2025.10.1	図面No. 14000603	YODOKO
	図面名	ルーフファン詳細図	縮尺 1/10		